DATASHEET

4K Sabit Dome Ağ Kamera

IPC3618LR3-DPF28(40)-F

Ana Özellikler

Optik

- Gündüz/gece işlevselliği
- Akıllı kızılötesi, 30 m'ye kadar (98 ft) kızılötesi mesafesi
- 3D DNR (Dijital Gürültü Azaltma)

Sıkıştırma

- Ultra 265,H.265, H.264, MJPEG
- Üç akışlı
- ROI (İlgilenilen bölge)

Ağ

- ONVIF Uygunluğu

Yapı

- Geniş sıcaklık aralığı: -30°C - 60°C (-22°F - 140°F)
- %±25 geniş voltaj aralığı
- IP67
- 3 Eksenli

Teknik Özellikler

	IPC3618LR3-DPF28-F			IPC3618LR3-DPF40-F	
Kamera					
Sensör	1/3", 8.0 megapixel, ilerlemeli tarama, CMOS				
Lens	2.8mm@F2.0			4.0mm@2.0	
DORI Mesafesi	Lens	Algılama (m)	Gözlemleme (m)	Tanıma (m)	Tespit Etme (m)
	2.8mm	84	33.6	16.8	8.4
	4.0mm	120	48	24	12
Görüş Açısı (Y)	112.7°			86.5°	
Görüş Açısı (D)	60.1°			44.1°	
Görüş Açısı (E)	146.5°			106.4°	
Obtüratör	Otomatik/Manuel 1~1/100000 s				
Ayarlama açısı	Çevirme: 0° ~ 360°	Eğme: 0° ~ 80°		Döndürme: 0° ~ 360°	
Min. Aydınlatma	Renk: 0,05 Lüks (F 2.0, AGC AÇIK) Kızılötesi ile 0 Lüks				
Gündüz/Gece	Otomatik düğmeli kızılötesi kesme filtresi (ICR)				
Dijital Gürültü Azaltma	2D/3D DNR				
S/N	>56dB				
Kızılötesi Aralığı	30 m'ye kadar (98 ft) kızılötesi aralığı				
Sis giderme	Dijital Sis giderme				
WDR	120dB				
Video					
Video Sıkıştırma	Ultra 265, H.265, H.264, MJPEG				
H.264 kod profil	Temel profile, Ana Profile				
Kare hızı	Ana Akış:8MP (3840*2160): Max. 20 fps;5MP(2944*1656): Max. 30 fps; 4MP(2560*1440): Max. 30 fps; 2MP(1920*1080): Max. 30 fps Alt Akış:720P (1280*720): Max. 20 fps Üçüncü Akış:4CIF (704*576): Max. 20 fps				
Yüksek Işık Dengeleme	Destekleniyor				
Arka Işık Dengeleme	Destekleniyor				
Ekran Gösterimi	4 Ekran Gösterimine Kadar				
Gizlilik Maskesi	4 alana kadar				

İlgilenilen Bölge	2 alana kadar
Hareket Algılama	4 alana kadar
Akıllı	
Davranış Algılama	İnsan şekli algılama
Ağ	
Protokoller	IPv4, IGMP, ICMP, ARP, TCP, UDP, DHCP, RTP, RTSP, RTCP, DNS, DDNS, NTP, FTP, UPnP, HTTP, HTTPS, SMTP, SSL,QoS
Uyumlu Entegrasyon	ONVIF (Profile S+ Profile T), API
Arabirim	
Ağ	10/100M Base-TX Ethernet
Genel	
Güç	12 V DC±25%, PoE (IEEE802.3 af)
	Güç tüketimi: Maks. 5 W
Boyutlar (Φ x Y)	Φ118×96mm (Φ4.6”×3.8”)
Ağırlık	0.33kg (0.73lb)
Çalışma Ortamı	Güç tüketimi: Maks. 6 W
Giriş Koruma	IP67

Boyutlar

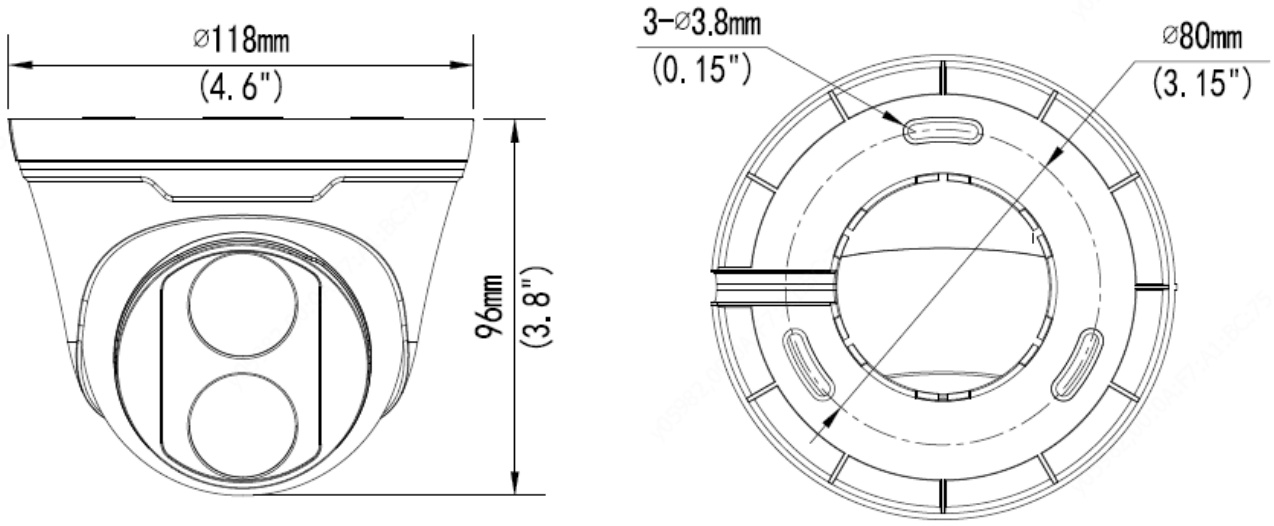

Zhejiang Uniview Technologies Co., Ltd.
South Tower, Building 10, Wanlun Science Park, 88 Jiangling Road, Hangzhou, Çin 310051
E-posta: overseasbusiness@uniview.com; globalsupport@uniview.com
http://www.uniview.com
©2019 Zhejiang Uniview Technologies Co., Ltd. Tüm hakları saklıdır.

* Ürün özellikleri ve stok durumu haber verilmeksizin değiştirilebilir.